UNIVERSAL-ARMATUR
BITUBE VALVES

Zweirohr-Thermostatventil, quadratische / gerade H-Ausführung mit Anschlüssen für Kupfer- oder Kunststoffrohr. Nabenabstand 50mm.

Technische Eigenschaften:

Maximaler Betriebsdruck: 10 bar
Maximale Betriebstemperatur: 110°C
Maximaler Differenzdruck: 1 bar

Universal-Armatur, Eck- oder Durchgangsform mit Anschlüssen für Kupfer- oder Kunststoffrohr.

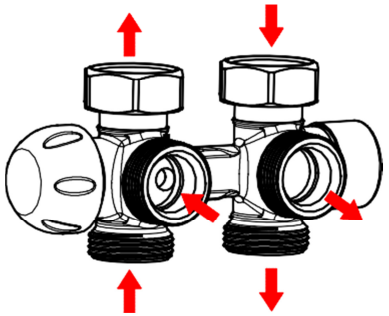

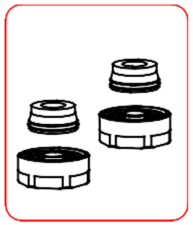

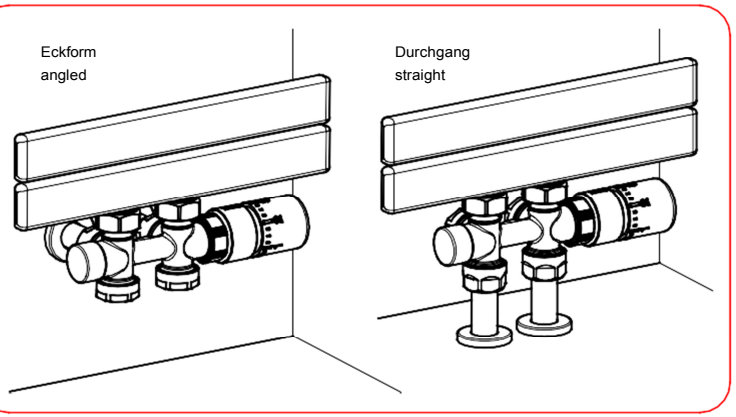

INSTALLATION / INSTALLATION

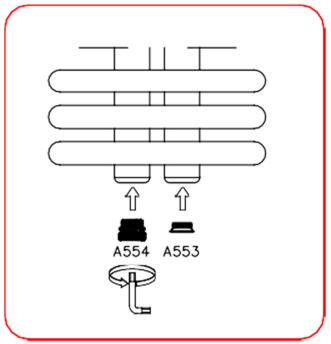

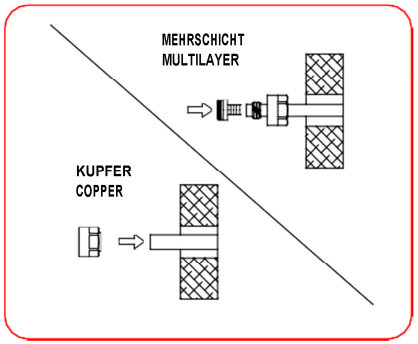

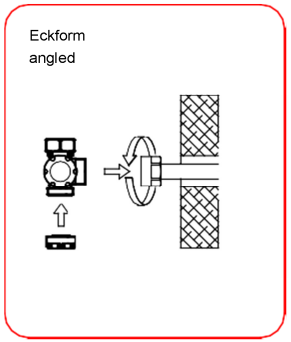

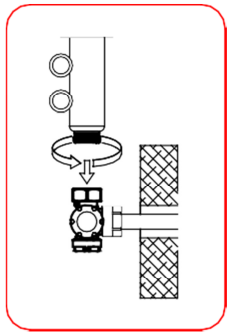

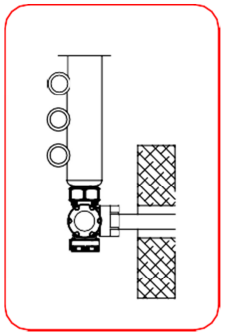

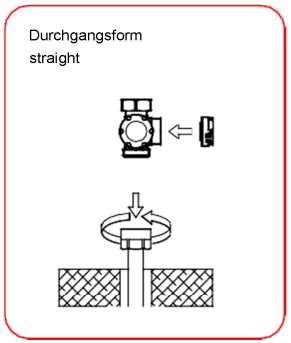

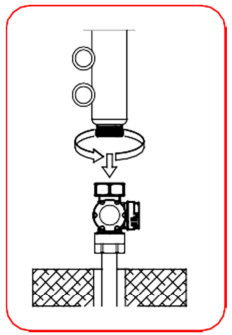

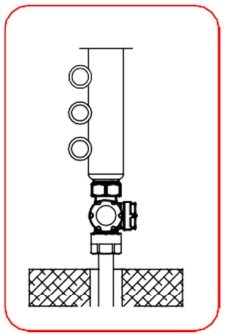

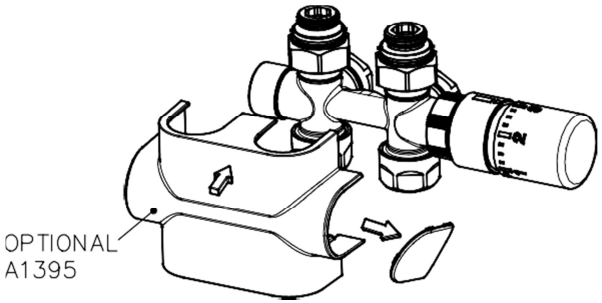

VOREINSTELLUNG
PRESETTING

Nur für Modelle mit dieser Funktion / Only for models with this function

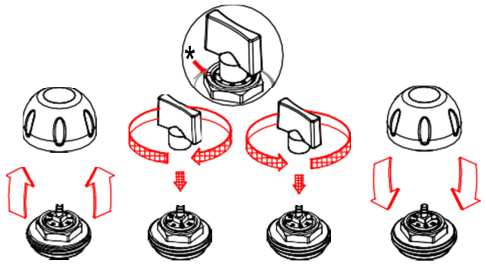

1. Drehen Sie die Kappe ab / Take off the cap;
2. Einstellringmutter schließen / Close presetting ring nut;
3. Öffnen Sie den Ring und stellen Sie sicher, dass der Index mit einer der Zahlen übereinstimmt / Open the ring and make the index coincide with one of the numbers;
4. Installieren Sie die Kappe / Install the cap.

THERMOSTATKOPF
THERMOSTATIC HEAD

INSTALLATION FÜR VENTILE MIT THERMOSTAT-ABDECKUNG
INSTALLATION FOR VALVES WITH CAP

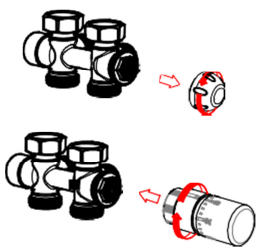

1. Entfernen Sie die Abdeckung / Take off the protection cap;
2. Auswahl Stufe 5 auf dem Thermostatkopf / Select setting “5” on the thermostatic head;
3. Installieren Sie den Thermostatkopf manuell / Install the thermostatic head by screwing it manually.

INSTALLATION FÜR VENTILE MIT THERMOSTATKOPF
INSTALLATION FOR VALVES WITH THERMOSTAIC HANDWHEEL

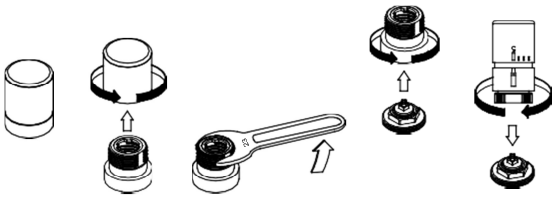

ECKFORM / ANGLED

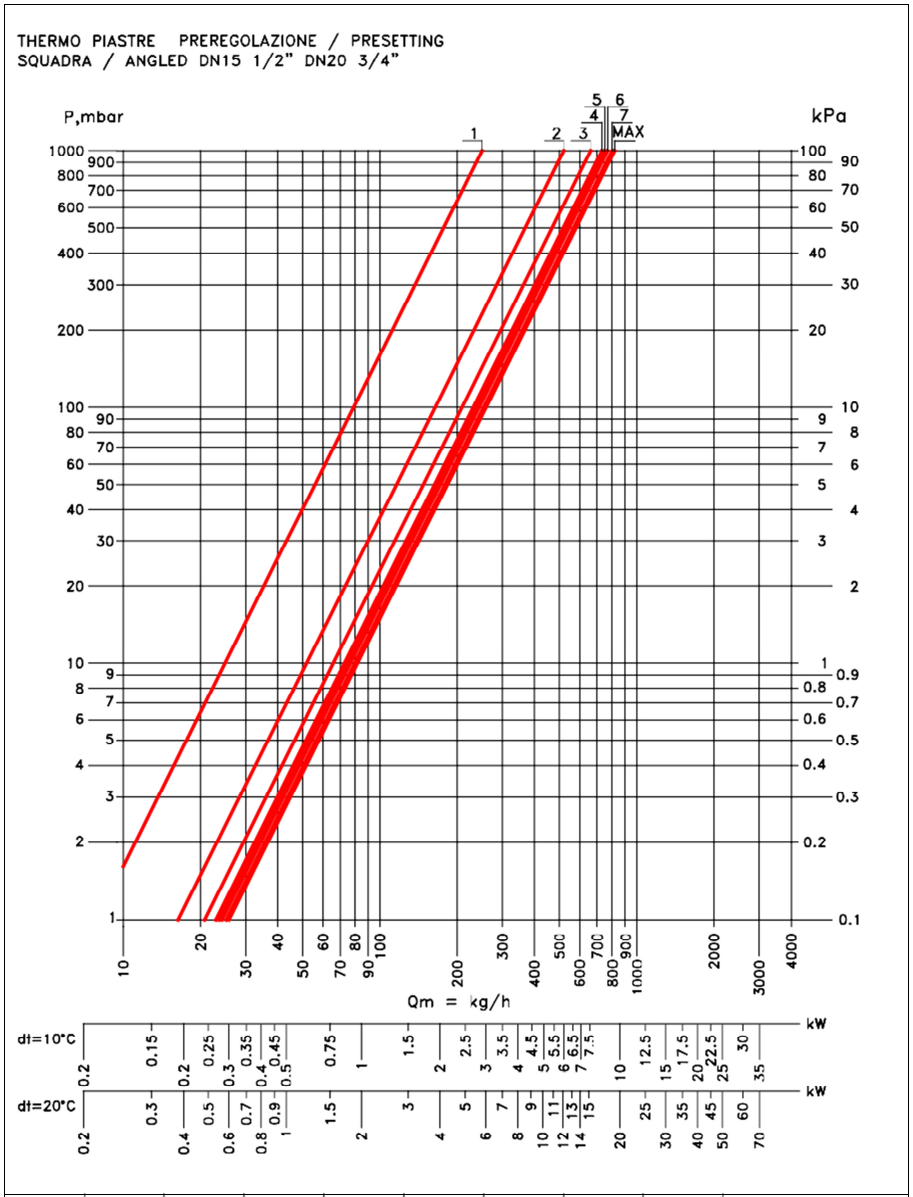

	1	2	3	4	5	6	7	MAX
KV	0.25	0.52	0.66	0.73	0.75	0.77	0.80	0.82

DURCHGANG / STRAIGHT

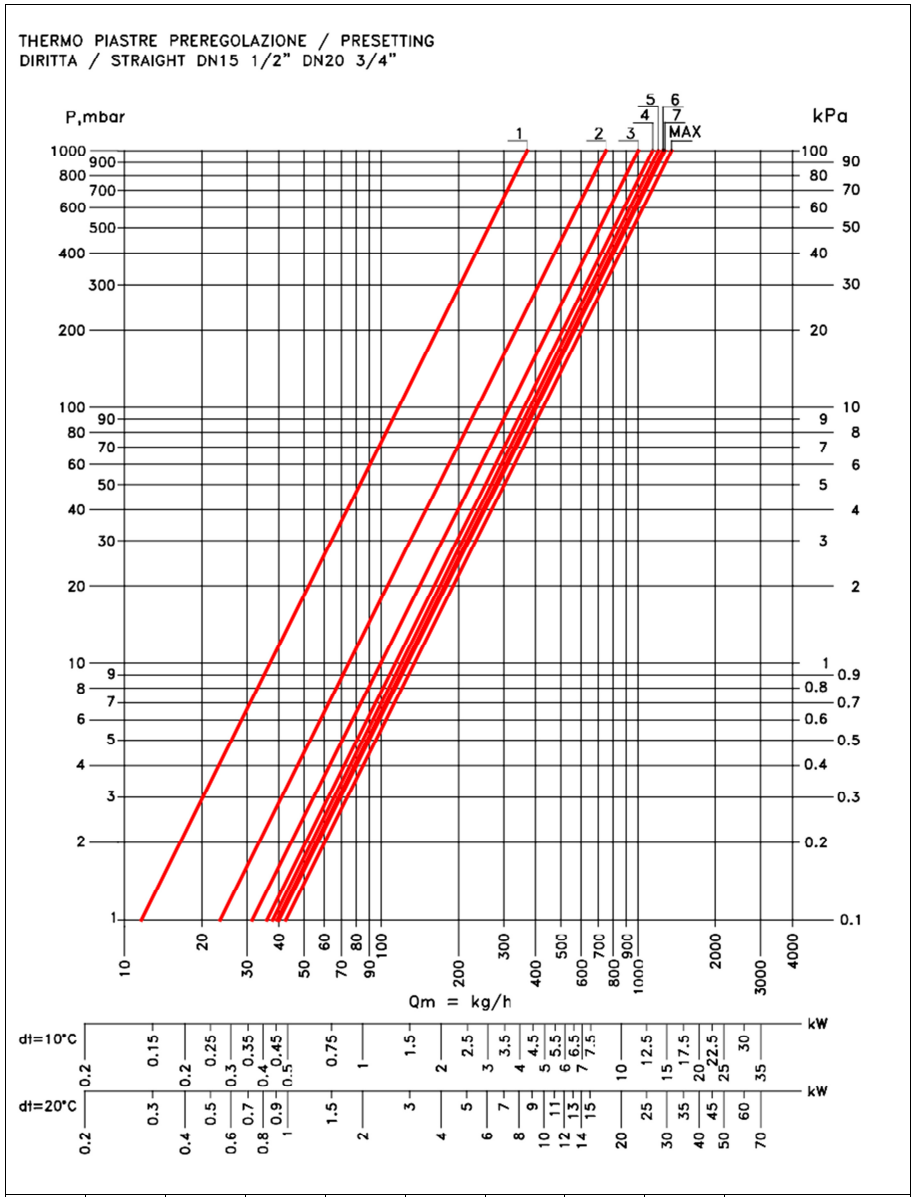

	1	2	3	4	5	6	7	MAX
KV	0.37	0.75	1.00	1.14	1.20	1.25	1.27	1.35